การแบ่งงวดงานงวดเงิน

งานปรับปรุงทางเท้ารอบอาคารครุสรรพสิทธิ์ จำนวน ๑ งาน
มหาวิทยาลัยราชภัฏพระนครศรีอยุธยา

<u>งวดที่ ๑ (งวดสุดท้าย)</u> จะจ่ายให้ ๑๐๐% เมื่อผู้รับจ้างได้ดำเนินการแล้วเสร็จ

<u>งานรื้อถอน</u>

- งานรื้อถอนทั้งหมด แล้วเสร็จ

<u>งานสถาปัตยกรรม</u>

- งานพื้นทางเท้า แล้วเสร็จ
- งานกระถางคอนกรีต แล้วเสร็จ
- งานระบบระบายน้ำ แล้วเสร็จ

<u>งานเอกสาร</u>

- ส่งรายงานบันทึกประจำวัน แล้วเสร็จ
- รูปถ่ายการปฏิบัติงานกำหนดให้รูปถ่าย จำนวนอย่างน้อย ๒๐ รูป แล้วเสร็จ
- ส่งหลักฐานการชำระค่าสาธารณูปโภค เช่น ค่าน้ำประปา ค่าไฟฟ้า หรืออื่นๆ

แล้วเสร็จ ภายในเวลา ๖๐ วัน นับถัดจากวันลงนามในสัญญา

ผ

ประมาณราคา จ้างเหมาปรับปรุงทางเท้ารอบอาคารครุสรรพสิทธิ์

สถานที่ก่อสร้าง มหาวิทยาลัยราชภัฏพระนครศรีอยุธยา

แบบเลขที่ รายการเลขที่

หน่วยงานเจ้าของโครงการ งานอาคารสถานที่และภูมิสถาปัตย์

ลำดับที่	รายการ	ค่าก่อสร้าง	หมายเหตุ
	จ้างเหมาปรับปรุงทางเท้ารอบอาคารครุสรรพสิทธิ์	478,111.73	
	รวมค่าก่อสร้าง คิดเป็นเงินทั้งสิ้นประมาณ	478,111.73	**
	สี่แสนเจ็ดหมื่นแปดพันหนึ่งร้อยสิบเอ็ดบาทเจ็ดสิบสามสตางค์		

ราคาอ้างอิง สำนักดัชนีเศรษฐกิจการค้า สำนักงานปลัดกระทรวงพาณิชย์

แบบสรุปค่าก่อสร้าง

ส่วนราชการ/ผู้ประมาณราคา

☐ ประเภท ประมาณราคา จ้างเหมาปรับปรุงทางเท้ารอบอาคารครุสรรพสิทธิ์

☐ เจ้าของอาคาร

☐ สถานที่ก่อสร้าง

☐ หน่วยงานออกแบบแปลนและรายการ

☐ แบบเลขที่ รายการเลขที่

☐ ประมาณราคาตามแบบ ปร.4 จำนวน 1 แผ่น

☐ ประมาณราคา

ลำดับที่	รายการ		ค่างานต้นทุน	Factor F	ค่าก่อสร้าง	หมายเหตุ
1	งานรื้อถอน		10,183.38	1.3091	13,331.06	
2	งานพื้นทางเท้า		275,902.32	1.3091	361,183.72	
3	งานกระถางคอนกรีต		61,055.85	1.3091	79,928.22	
4	งานระบบระบายน้ำ		18,080.16	1.3091	23,668.74	
			365,221.70		478,111.73	
	Overhead	0.00 %				
	เงินล่วงหน้าจ่าย.....	0.00 %				
	เงินประกันผลงานหัก.....	0.00 %				
	ดอกเบี้ยเงินกู้.....	7.00 %				
	ค่าภาษีมูลค่าเพิ่ม.....	7.00 %				
สรุป	รวมค่าก่อสร้างเป็นเงินทั้งสิ้น					
	คิดเป็นเงินประมาณ	สี่แสนเจ็ดหมื่นแปดพันหนึ่งร้อยสิบเอ็ดบาทเจ็ดสิบสามสตางค์			478,111.73	**

☐ ขนาดหรือเนื้อที่อาคาร ตารางเมตร

☐ เฉลี่ยราคาประมาณ บาท / ตารางเมตร

ประมาณราคา จ้างเหมาปรับปรุงทางเท้ารอบอาคารครุสรรพสิทธิ์ แบบ ปร.4

สถานที่ก่อสร้าง มหาวิทยาลัยราชภัฏพระนครศรีอยุธยา แบบเลขที่

ประมาณการโดย งานอาคารสถานที่และภูมิสถาปัตย์ ประมาณราคาวันที่ 19 กรกฎาคม 2567

ลำดับที่	รายการ	จำนวน	หน่วย	ราคาวัสดุ		ค่าแรงงาน		รวมค่าวัสดุและค่าแรงงาน	หมายเหตุ
				ราคาหน่วยละ	จำนวนเงิน	ราคาหน่วยละ	จำนวนเงิน		
	งานปรับปรุงทางเดินรอบอาคารครุสรรพสิทธิ์							365,221.70	
1	งานรื้อถอน							10,183.38	
1.1	งานรื้อถอนพื้นปูอิฐบล็อกพื้น	299.51	ตร.ม.	-	-	34.00	10,183.38	10,183.38	ขนไปเก็บ
2	งานพื้นทางเท้า							275,902.32	
2.1	งานขุดดินปรับระดับ	14.40	ลบ.ม.	-	-	60.00	864.00	864.00	
2.2	ทราบหยาบ	16.26	ลบ.ม.	439.25	7,140.25	104.00	1,690.58	8,830.83	
2.3	คอนกรีตผสมเสร็จ 320 (cylinder)	22.25	ลบ.ม.	2,130.00	47,400.54	327.00	7,276.98	54,677.52	
2.4	ตะแกรงเหล็กสำเร็จรูป (wire mesh) เหล็ก 4.0 มม. ขนาดตาราง 0.15x0.15 ม.	310.90	ตร.ม.	44.00	13,679.60	5.00	1,554.50	15,234.10	
2.5	เหล็กเส้นกลม RB 9 SR 24 (วางเสริมกระถางกับพื้น @ 0.20 m.)	33.93	กก.	26.26	891.05	4.40	149.30	1,040.36	
2.6	ลวดผูกเหล็ก	6.11	กก.	39.00	238.20	-	-	238.20	
2.7	F-1 พื้นผิวทรายล้าง (รวมปูนทราย)	325.11	ตร.ม.	394.00	128,093.76	140.00	45,515.55	173,609.31	
2.8	ขอบคันหินคอนกรีตทรงมน ขนาด 0.15x0.30x1.00 เมตร	96.00	ท่อน	170.00	16,320.00	50.00	4,800.00	21,120.00	
2.9	ขอบคันหินเข้ามุม ขนาด 15x30x15 ซม.	8.00	ท่อน	36.00	288.00	-	-	288.00	
3	งานกระถางคอนกรีต							61,055.85	
3.1	คอนกรีตผสมเสร็จ 320 (cylinder)	4.05	ลบ.ม.	2,130.00	8,626.50	327.00	1,324.35	9,950.85	
3.2	F-1 ผิวทรายล้าง (รวมปูนทราย)	40.50	ตร.ม.	394.00	15,957.00	150.00	6,075.00	22,032.00	
3.3	ไม้แบบ	14.38	ลบ.ฟ.	400.00	5,752.65	-	-	5,752.65	
3.4	ไม้คร่าว 30% ของไม้แบบ	4.31	ลบ.ฟ.	400.00	1,725.80	-	-	1,725.80	
3.5	ค่าแรงไม้แบบ	43.20	ตร.ม.	-	-	139.00	6,004.80	6,004.80	
3.6	ตะปู	8.64	กก.	46.73	403.75	-	-	403.75	
3.7	เหล็กเส้นกลม RB 9 SR 24	104.32	กก.	27.00	2,816.75	4.40	459.03	3,275.77	
3.8	ลวดผูกเหล็ก	1.88	กก.	39.00	73.24	-	-	73.24	
3.9	ดินปลูก	4.86	ลบ.ม.	450.00	2,187.00	-	-	2,187.00	

ประมาณราคา จ้างเหมาปรับปรุงทางเท้ารอบอาคารครุสรรพสิทธิ์ แบบ ปร.4

สถานที่ก่อสร้าง มหาวิทยาลัยราชภัฏพระนครศรีอยุธยา แบบเลขที่

ประมาณการโดย งานอาคารสถานที่และภูมิสถาปัตย์ ประมาณราคาวันที่ 19 กรกฎาคม 2567

ลำดับที่	รายการ	จำนวน	หน่วย	ราคาวัสดุ		ค่าแรงงาน		รวมค่าวัสดุและค่าแรงงาน	หมายเหตุ
				ราคาหน่วยละ	จำนวนเงิน	ราคาหน่วยละ	จำนวนเงิน		
3.10	ต้นนีออนใบเงิน ขนาด 6 นิ้ว	77.00	ต้น	90.00	6,930.00	-	-	6,930.00	
3.11	งานย้ายตำแหน่งป้ายอาคารพร้อมติดตั้ง(เสาเข็มหกเหลี่ยม ยาว 2 เมตร 2 ต้น เทฐานรากคอนกรีต 15cm.)	1.00	งาน	1,720.00	1,720.00	1,000.00	1,000.00	2,720.00	
	(ทาสีป้ายและซ่อมตัวอักษรป้าย)								
4	งานระบบระบายน้ำ							18,080.16	
4.1	ขุดดินถมกลับ	6.34	ลบ.ม.	-	-	60.00	380.16	380.16	
4.2	รางน้ำพร้อมฝาปูนสำเร็จ ขนาด 10x15x6x50 ซม.	72.00	ท่อน	180.00	12,960.00	50.00	3,600.00	16,560.00	
4.3	ท่อใยหิน 4 นิ้ว ยาว 4 เมตร	2.00	ชุด	30.00	60.00	40.00	80.00	140.00	
4.4	งานยกฝาบ่อพัก	1.00	งาน	500.00	500.00	500.00	500.00	1,000.00	

216

จ้างเหมาปรับปรุงทางเท้ารอบอาคารครุสรรพสิทธิ์

มหาวิทยาลัยราชภัฏพระนครศรีอยุธยา

เลขที่ 96 ถนน ปรีดีพนมยงค์ ต.ประตูชัย อ.พระนครศรีอยุธยา จ.พระนครศรีอยุธยา
โทร. 035-322076-9 แฟกซ์ 035-242708

ออกแบบโดย

งานวิศวกรรมและภูมิสถาปัตย์

กองกลาง สำนักงานอธิการบดี มหาวิทยาลัยราชภัฏพระนครศรีอยุธยา

REV.	DATE	DESCRIPTION	MADE						CHECKED				APPR'D	AUTH'D
			BR.	SN.	KB.	SP.	CN.	WJ.	AM.	PM.	CP.	CN.	AS.	
0	----------	First Issue												

☐ No Exception Noted
☐ Exception Noted
☐ Return for Correction

Date..../...../..... Signed.....

As to general design controlling dimensions. This review does not relive the Contractor of any part of his obligation to meet all the requirements of the Contract Documents or of the responsibility for the requirements of the Contract Documents or of the responsibility for correctness of his designs and drawings

โครงการ : จ้างเหมาปรับปรุงห้องน้ำอยุธยาศึกษา
เจ้าของโครงการ : มหาวิทยาลัยราชภัฏพระนครศรีอยุธยา
แบบแสดง : แบบสถาปัตยกรรม

สารบัญแบบ

สารบัญแบบสถาปัตยกรรม

หมายเลข	แบบแสดง	หมายเลข	แบบแสดง
A-000	สารบัญแบบ		
A-001	สัญลักษณ์และรายการประกอบแบบ		
A-002	ผังบริเวณ		
A-101	แบบรื้อถอน		
A-102	แบบแปลนปรับปรุงทางเท้า		
A-103	แบบแปลนขยายรูปตัด A B และ C		
P-101	แบบแปลนระบบระบายน้ำ		
P-102	แบบขยายรางระบายน้ำ		

LOCATION MAP

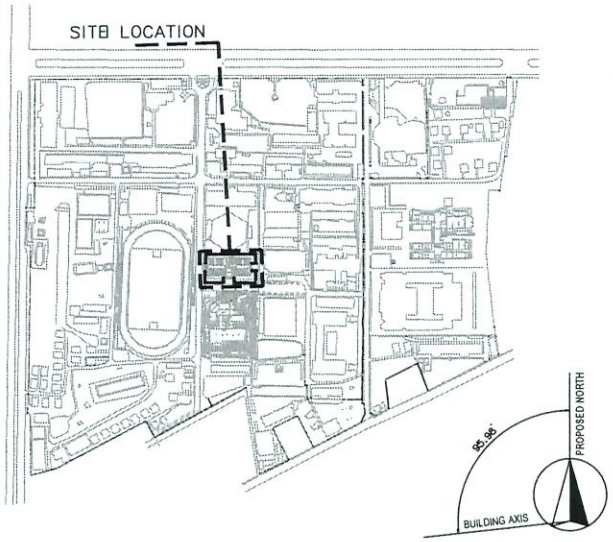

แผนที่สังเขป
NTS.

ข้อกำหนดด้านงานเหล็ก ระบบการจำกัดปลวก และสาธารณูปโภคเดิม

1	งานวัสดุอุปกรณ์ต่างๆ ที่ระบุให้ใช้เหล็กชุบ HOT DIP GALVANIZE ในการก่อสร้าง จักต้องทำการตัดขนาด
	เชื่อมยึด, เจาะรู, เข้ารูป เพื่อติด BOLT ให้ได้ตามแบบก่อสร้างที่กำหนดให้ก่อน
	จึงจักดำเนินการชุบ HOT DIP GALVANIZE ได้ โดยการหลังการชุบแล้ว
	ห้ามมิให้มีกรรมวิธีใดๆในการก่อสร้าง ซึ่งส่งผลให้ผิวที่ชุบด้วย HOT DIP GALVANIZE
	แล้วเกิดความเสียหาย ส่งผลให้เกิดสนิมเหล็กได้ง่ายต่อไปในอนาคต
2	งานการจำจัดปลวก ให้ผู้รับจ้างจัดให้มีมืออาชีพ เดินท่อฉีดน้ำยากำจัดปลวก โดยให้วางท่อ 2 ฝั่งของตามตอสินโดยแยกเป็น 2 ส่วน
	ออกจากกัน โดยให้นำแบบเสนอ กรรมการพิจารณาอนุมัติ ก่อนดำเนินการ
3	งานสาธารณูปโภคที่อยู่ในขอบเขตก่อสร้าง ให้ผู้รับจ้างสำรวจรื้อถอนและเชื่อมต่อให้สามารถอนุมัติภายหลังกล่าว จ่ายให้อาคารที่ไม่อยู่ในเขตก่อสร้าง
	ที่ไม่ถูกรื้อถอนให้สามารถใช้ประโยชน์ได้เป็นปกติ

โครงการ :

จ้างเหมาปรับปรุงทางเท้า
รอบอาคารศรุสรรพสิทธิ์

เจ้าของโครงการ :
มหาวิทยาลัยราชภัฏพระนครศรีอยุธยา
เลขที่ 96 หมู่2 ถนน ปรีดีพนมยงค์ ต.ประตูชัย
อ.พระนครศรีอยุธยา จ.พระนครศรีอยุธยา 13000
โทร 035-276555 โทรสาร 035-322076

อธิการบดี อนุมัติ

รองศาสตราจารย์ ดร.ชูสิทธิ์ ประดับเพ็ชร์

ออกแบบโดย :
งานวิศวกรรมและภูมิสถาปัตย์
กองกลาง สำนักงานอธิการบดี

มหาวิทยาลัยราชภัฏพระนครศรีอยุธยา
เลขที่ 96 หมู่2 ถนน ปรีดีพนมยงค์ ต.ประตูชัย
อ.พระนครศรีอยุธยา จ.พระนครศรีอยุธยา 13000
โทร 035-276555 โทรสาร 035-322076

ที่ปรึกษาโครงการ:
นายจิรศักดิ์ ชุมรานนท์

สถาปนิก :
นายทรงกิต การีชอ ภ-สถ.15887

ภูมิสถาปนิก :

พัฒนากร :

วิศวกรโครงสร้างและโยธา :
นายสมพล คนึงบุตร ภย.
นายณัฐพงษ์ แก้วนักค้า ภย.

วิศวกรสุขาภิบาลและป้องกันอัคคีภัย :

วิศวกรไฟฟ้า :
น.ส.ผ วิภักดิ์รัตนมณี ภฟก.

วิศวกรเครื่องกลและระบบปรับอากาศ:

ช่างเขียนแบบ:
นายชีระวัฒ สมัครเกษตรกร

ประเภทงานะแบบสถาปัตยกรรม

แบบแสดงะ

สารบัญแบบ

มาตราส่วน :

เจ้าของโครงการ	ตรวจ
สถาปนิก	ตรวจ
วิศวกร	ตรวจ

ครั้งที่	รายการแก้ไข	อนุมัติวันที่
0	First Issue	03/010/65

หมายเหตุ มิติต่างๆระบุเป็นมมตรเท่านั้นแต่เป็นอื่น

รหัสแบบ FRC/ARU32/00/A/000/... แผ่นที่ หมายเลข A-000

ALL DRAWING ARE THE PROPERTY OF FUTURE ENGINEERING CONSULTANTS CO.,LTD AND CAN NOT BE USED OR REPRODUCTED WITHOUT SPECIFIC PERMISSION

สารบัญสัญลักษณ์รายการประกอบแบบ

สัญลักษณ์	ชื่อรายการ
	รายการพื้น
F-1	พื้นทรายล้าง
F-2	พื้นทางเท้าปูบล็อกเดิม
F-3	
F-4	
F-5	
F-6	
	รายการผนัง
ชนิดรองผิวผนัง	
1	
2	
3	
4	
5	
6	
ชนิดรองผนัง	
A	
B	
C	
D	
E	
F	
	รายการผ้าเพดาน
C-1	
C-2	
C-3	
C-4	
C-5	
C-6	
หมายเหตุ	
	รายละเอียดงานสี
พื้นผิว	รายละเอียดการทา
ปูนเก่า	ให้ขัดสีที่เสื่อมสภาพออก ขัดล้างเชื้อราหรือตะไคร่ออก ด้วยน้ำยากำจัด,ยับยั้งเชื้อราและตะไคร่น้ำ และใช้สีรองพื้นปูนเก่ารองพื้นฟิล์มใส 1 เที่ยว และใช้สีน้ำอะคริลิค 100%
	ฟิล์มสีด้านกันเชื้อรา ชนิดใช้ภายนอกและภายใน ทาทับ 2 เที่ยว
ปูนใหม่	ให้ผนังสะอาดและแห้งสนิท ทาสีรองพื้นปูนกันด่าง 1 เที่ยว และใช้สีน้ำ ยับยั้งเชื้อราและตะไคร่น้ำและใช้สีรองพื้นปูนเก่ารองพื้นฟิล์มใส 1 เที่ยว อะคริลิค 100% ฟิล์มสีด้านกันเชื้อรา
	ชนิดใช้ภายนอกและภายใน ทาทับ 2 เที่ยว
หมายเหตุ	-ในกรณีที่ผิวผนังเกิดการชำรุด ให้ผู้รับจ้างใช้ ปูนสำเร็จรูปผสมไฟเบอร์ ชนิดไม่หดตัว ฉาบลงบนพื้นผิวที่มีรอยแตก ชำรุด ซึ่งผู้รับจ้างจะต้องทำการตรวจดู พื้นผิวผนังที่จะซ่อมก่อน
	โดยพื้นผิวต้องแข็งแรง สะอาดปราศจากฝุ่น คราบน้ำมัน สี เศษสิ่งสกปรก เศษปูนฉาบหรือยิปซั่ม ถ้ามีส่วนที่หลุดล่อนต้องสกัดออก จนถึงส่วนที่อยู่ในสภาพดี
	-ผู้รับจ้างต้องจัดส่งตัวอย่างวัสดุและรายละเอียดการติดตั้งต่อคณะกรรมการ ตรวจการจ้าง ก่อนดำเนินการ

สัญลักษณ์ที่ใช้ในแบบ

สัญลักษณ์	ความหมาย	สัญลักษณ์	ความหมาย
±0.00	ระดับอ้างอิงในแบบก่อสร้าง จะกำหนดโดยผู้ว่าจ้างอีกครั้ง	1 — A	แนวเสา
ROOMNAME / F-N / LEVEL	ชื่อห้อง / ค่าระดับความสูงจากพื้น / ระบุสัญลักษณ์วัสดุตกแต่งพื้น		ระยะศูนย์กลางถึงศูนย์กลาง
ROOMNAME / W / LEVEL	ชื่อห้อง / ค่าระดับความสูงจากฝ้า / ระบุสัญลักษณ์วัสดุตกแต่งฝ้า		ระยะศูนย์กลางถึงริม
N	ใช้กำหนดหมายเลขวัสดุพื้น เพื่ออ้างอิงสารบัญสัญลักษณ์ประกอบแบบ		ระยะริมถึงริม
N	ใช้กำหนดหมายเลขวัสดุผนัง เพื่ออ้างอิงสารบัญสัญลักษณ์ประกอบแบบ		ผนัง ค.ส.ล.
N	ใช้กำหนดหมายเลขวัสดุฝ้า เพื่ออ้างอิงสารบัญสัญลักษณ์ประกอบแบบ		ผนังก่ออิฐครึ่งแผ่น
N	ใช้กำหนดหมายเลขประตู ในแบบแปลน เพื่ออ้างถึงตารางประตู ซึ่งใช้กำหนดขนาด และวัสดุ		ผนังก่ออิฐเต็มแผ่น
1	ใช้กำหนดหมายเลขหน้าต่าง ในแบบแปลน เพื่ออ้างถึงตารางหน้าต่าง ซึ่งใช้กำหนดขนาด และวัสดุ		คอนกรีต
	รูปด้าน, รูปตัด, รูปตัดขยายอาคาร, รูปขยาย แผนที่ ที่อ้างอิงไปถึง		เหล็ก
	รูปด้าน		ไม้ตกแต่งผิว
101 / 1 A-001	รูปตัดอาคาร		ผนังเบา
101	รูปตัดขยาย		ผนังกระจก
101	รูปตัดขยาย รูปตัด		ผนัง GLASS BLOCK
101	รูปขยาย		ปูนทราย
EL.+N.NN	บอกระดับในผังพื้น (N คือตัวเลข)		ดิน
		SLOPE	แนวลาด
			ต้นไม้เดิม
			ต้นไม้ใหม่

โครงการ :

จ้างเหมาปรับปรุงทางเท้า
รอบอาคารครุสรรพสิทธิ์

เจ้าของโครงการ :
มหาวิทยาลัยราชภัฏพระนครศรีอยุธยา
เลขที่ 96 หมู่2 ถนน ปรีดีพนมยงค์ ต.ประตูชัย
อ.พระนครศรีอยุธยา จ.พระนครศรีอยุธยา 13000
โทร 035-276555 โทรสาร 035-322076

อธิการบดี อนุมัติ

รองศาสตราจารย์ ดร.ชูศิทธิ์ ประดับเพ็ชร์

ออกแบบโดย :
งานวิศวกรรมและภูมิสถาปัตย์
กองกลาง สำนักงานอธิการบดี

มหาวิทยาลัยราชภัฏพระนครศรีอยุธยา
เลขที่ 96 หมู่2 ถนน ปรีดีพนมยงค์ ต.ประตูชัย
อ.พระนครศรีอยุธยา จ.พระนครศรีอยุธยา 13000
โทร 035-276555 โทรสาร 035-322076

ที่ปรึกษาโครงการ:
นายจิรศักดิ์ ชุมวรานนท์

สถาปนิก :
นายทรงกิต การิชอ ภ-สถ.15887

ภูมิสถาปนิก :

มัณฑนากร :

วิศวกรโครงสร้างและโยธา :
นายสมพล คนึงบุตร ภย.
นายณัฐพงษ์ แก้วนักค้า ภย.

วิศวกรสุขาภิบาลและป้องกันอัคคีภัย :

วิศวกรไฟฟ้า :
น.ส.ผ วิภักดิ์รัตนมณี ภฟก.

วิศวกรเครื่องกลและระบบปรับอากาศ:

ช่างเขียนแบบ:
นายธีระวัฒ สมัครเกษตรกร

ประเภทงาน: แบบสถาปัตยกรรม

แบบแสดง:

รายการประกอบแบบ

มาตราส่วน :

เจ้าของโครงการ	ตรวจ
สถาปนิก	ตรวจ
วิศวกร	ตรวจ

ครั้งที่	รายการแก้ไข	อนุมัติวันที่
0	First Issue	03/010/65

หมายเหตุ มิติต่างๆระบุเป็นเมตรเว้นแต่เป็นอื่น

รหัสแบบ	หมายเลข
FRC/ARI32/00/A/000/ แผ่นที่	A-001

ALL DRAWING ARE THE PROPERTY OF FUTURE ENGINEERING CONSULTANTS CO.,LTD AND CAN NOT BE USED OR REPRODUCTED WITHOUT SPECIFIC PERMISSION

ภาคทัณฑ์ พ ชิ

วิชิตศักดิ์

ม162

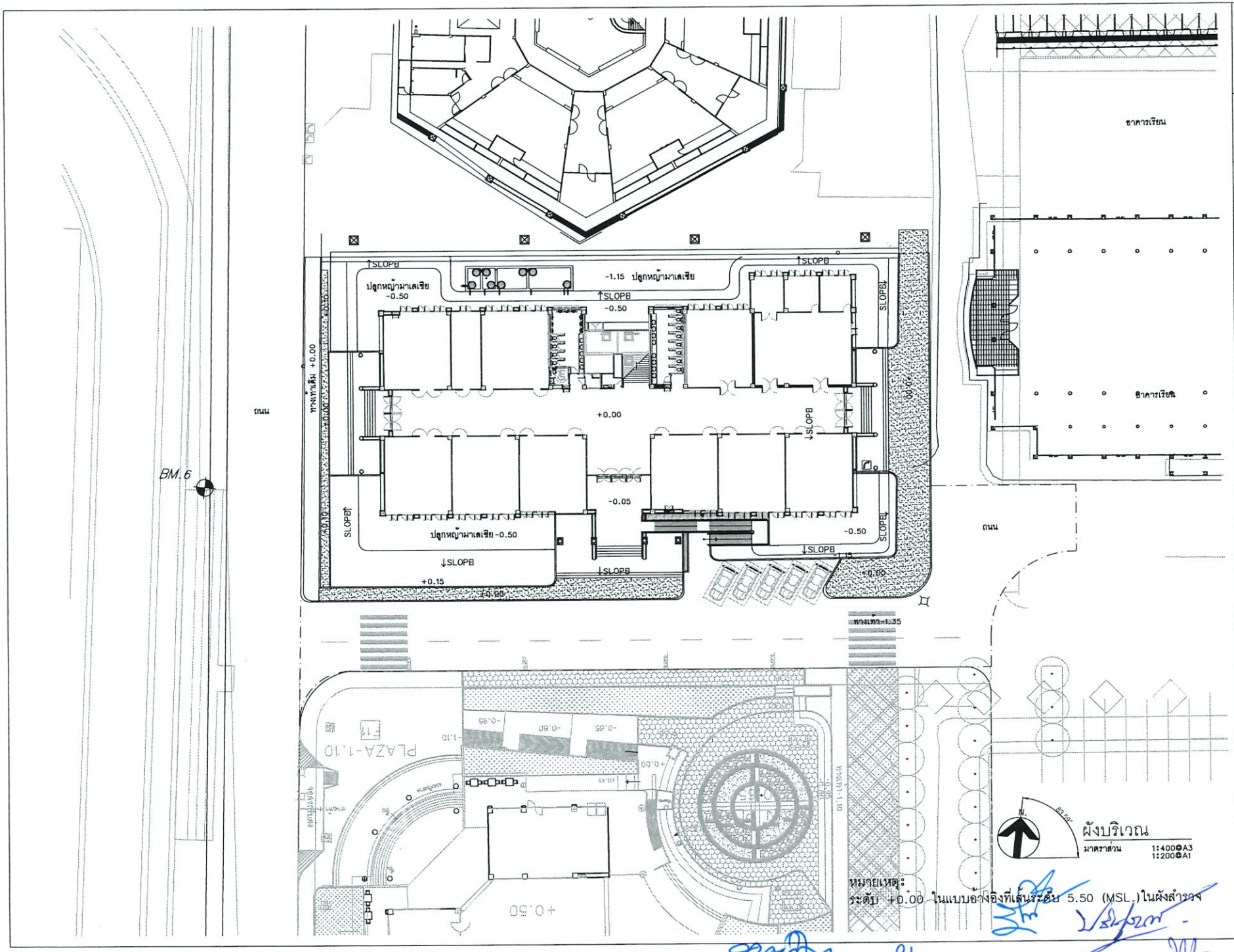

โครงการ :

ซ่างเหมาปรับปรุงทางเท้า
รอบอาคารศรุสรรพสิทธิ์

เจ้าของโครงการ :
มหาวิทยาลัยราชภัฏพระนครศรีอยุธยา
เลขที่ 96 หมู่2 ถนน ปรีดีพนมยงค์ ต.ประตูชัย
อ.พระนครศรีอยุธยา จ.พระนครศรีอยุธยา 13000
โทร 035-276555 โทรสาร 035-322076

อธิการบดี อนุมัติ

รองศาสตราจารย์ ดร.ฐลิทธิ์ ประดับเพ็ชร์

ออกแบบโดย :
งานวิศวกรรมและภูมิสถาปัตย์
กองกลาง สำนักงานอธิการบดี

มหาวิทยาลัยราชภัฏพระนครศรีอยุธยา
เลขที่ 96 หมู่2 ถนน ปรีดีพนมยงค์ ต.ประตูชัย
อ.พระนครศรีอยุธยา จ.พระนครศรีอยุธยา 13000
โทร 035-276555 โทรสาร 035-322076

ที่ปรึกษาโครงการ:
นายจิรศักดิ์ ชุมวรานนท์

สถาปนิก :
นายทรงกิต การิชอ ภ-สถ.15887

ภูมิสถาปนิก :

ผังนทนากร :

วิศวกรโครงสร้างและโยธา :
นายสมพล คนึงบุตร ภย.
นายณัฐพงษ์ แก้วนักค้า ภย.

วิศวกรสุขาภิบาลและป้องกันอัคคีภัย :

วิศวกรไฟฟ้า :
น.ส.ผ วิภักดิ์ดนมณี ภฟก.

วิศวกรเครื่องกลและระบบปรับอากาศ:

ช่างเขียนแบบ:
นายธีระวัฒ สมัครเกษตรกร

ประเภทงานะแบบสถาปัตยกรรม

แบบแสดงะ

ผังบริเวณ

มาตราส่วน :

เจ้าของโครงการ	ตรวจ
สถาปนิก	ตรวจ
วิศวกร	ตรวจ

ครั้งที่	รายการแก้ไข	อนุมัติวันที่
0	First Issue	03/010/65

หมายเหตุ มิติต่างๆระบุเป็นเมตรทั้งแต่เป็นอื่น

รหัสแบบ FRC/ARU32/00/A/000/ แผ่นที่ หมายเลข A-002

ALL DRAWING ARE THE PROPERTY OF FUTURE ENGINEERING CONSULTANTS CO.,LTD AND CAN NOT BE USED OR REPRODUCTED WITHOUT SPECIFIC PERMISSION

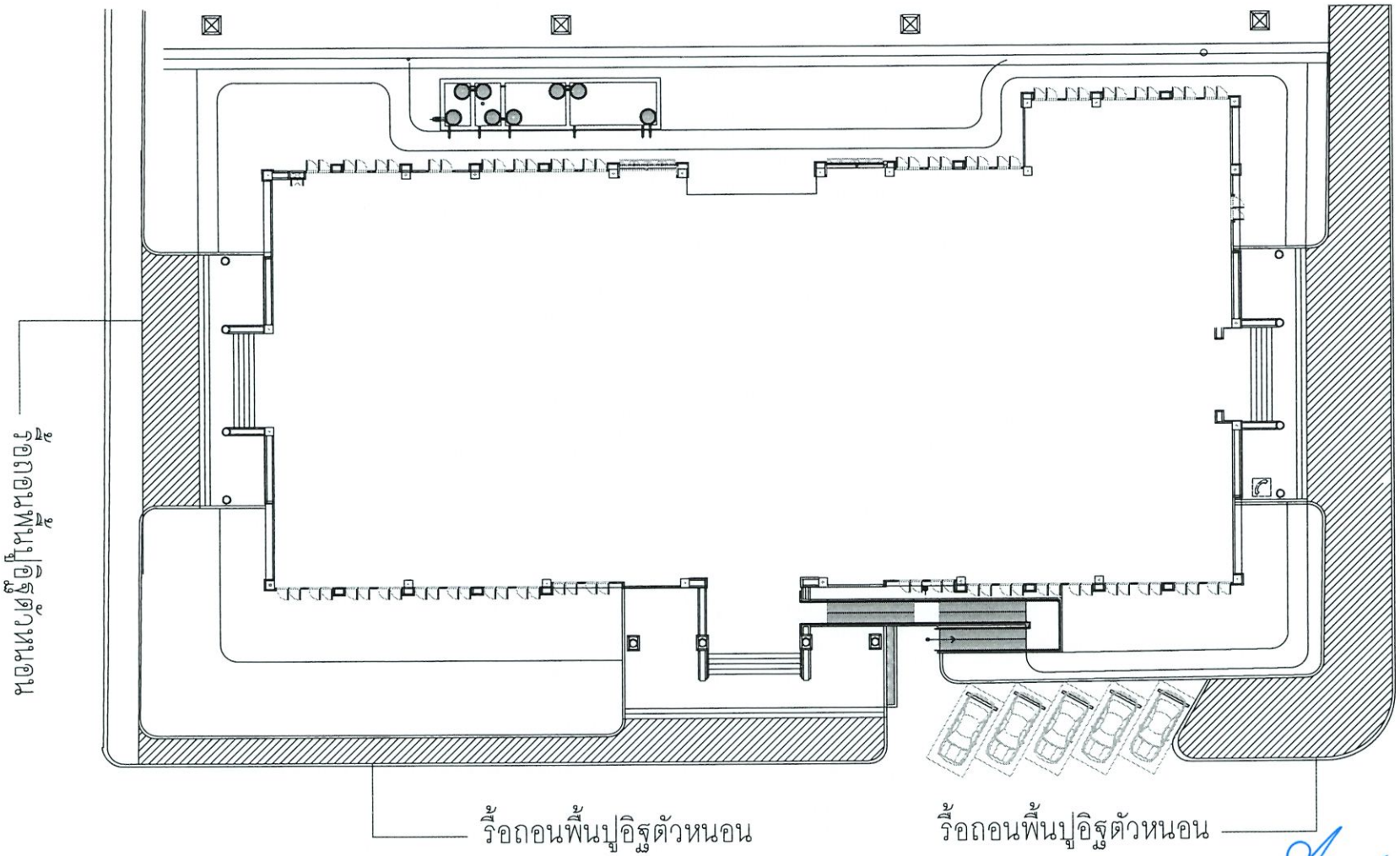

โครงการ :

จ้างเหมาปรับปรุงทางเท้า
รอบอาคารศรุสรรพสิทธิ์

เจ้าของโครงการ :
มหาวิทยาลัยราชภัฏพระนครศรีอยุธยา
เลขที่ 96 หมู่2 ถนน ปรีดีพนมยงค์ ต.ประตูชัย
อ.พระนครศรีอยุธยา จ.พระนครศรีอยุธยา 13000
โทร 035-276555 โทรสาร 035-322076

อธิการบดี อนุมัติ

รองศาสตราจารย์ ดร.ชูสิทธิ์ ประดับเพ็ชร์

ออกแบบโดย :

งานวิศวกรรมและภูมิสถาปัตย์
กองกลาง สำนักงานอธิการบดี

มหาวิทยาลัยราชภัฏพระนครศรีอยุธยา
เลขที่ 96 หมู่2 ถนน ปรีดีพนมยงค์ ต.ประตูชัย
อ.พระนครศรีอยุธยา จ.พระนครศรีอยุธยา 13000
โทร 035-276555 โทรสาร 035-322076

ที่ปรึกษาโครงการ:
นายจิรศักดิ์ ชุมวรานนท์

สถาปนิก :
นายทรงกิต การีขอ ภ-สถ.15887

ภูมิสถาปนิก :

พัฒนากร :

วิศวกรโครงสร้างและโยธา :
นายสมพล คนึงบุตร ภย.
นายณัฐพงษ์ แก้วนักค้า ภย.

วิศวกรสุขาภิบาลและป้องกันอัคคีภัย :

วิศวกรไฟฟ้า :
น.ส.ผ วิภักดิ์รัตนมณี ภฟก.

วิศวกรเครื่องกลและระบบปรับอากาศ:

ช่างเขียนแบบ:
นายธีระวัฒ สมัครเกษตรกร

ประเภทงาน: แบบสถาปัตยกรรม

แบบแสดง:

แปลนรื้อถอน

มาตราส่วน :

เจ้าของโครงการ	ตรวจ
สถาปนิก	ตรวจ
วิศวกร	ตรวจ

ครั้งที่	รายการแก้ไข	อนุมัติวันที่
0	First Issue	03/010/65

หมายเหตุ มิติต่างๆระบุเป็นเมตรว้นแต่เป็นอื่น

รหัสแบบ
FRC/ARU32/00/A/000/...
แผ่นที่

หมายเลข
A-101

ALL DRAWING ARE THE PROPERTY OF FUTURE ENGINEERING CONSULTANTS CO.,LTD. AND CAN NOT BE USED OR REPRODUCTED WITHOUT SPECIFIC PERMISSION

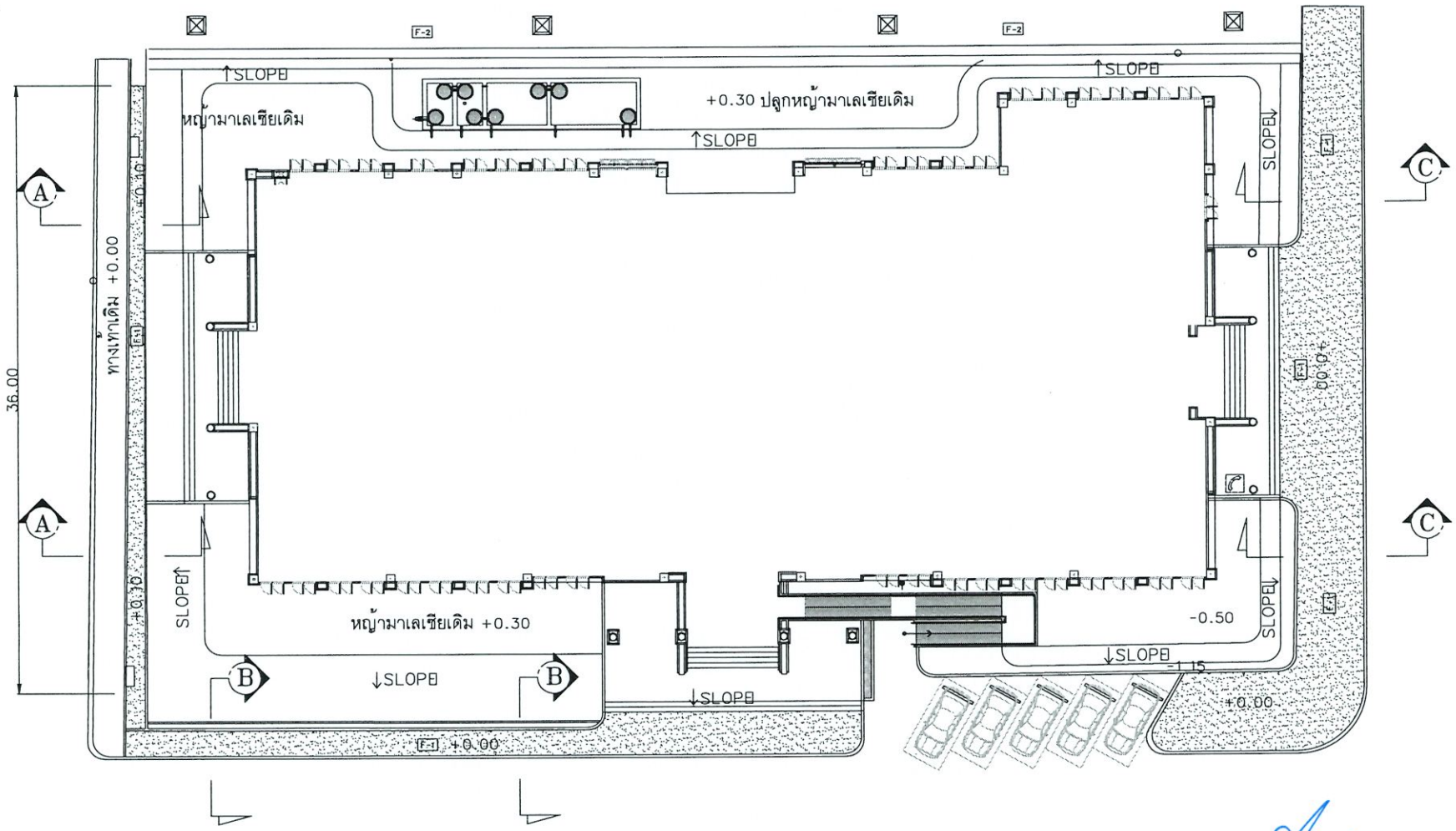

โครงการ :

จ้างเหมาปรับปรุงทางเท้า
รอบอาคารครุสรรพศิทธิ์

เจ้าของโครงการ :
มหาวิทยาลัยราชภัฏพระนครศรีอยุธยา
เลขที่ 96 หมู่2 ถนน ปรีดีพนมยงค์ ต.ประตูชัย
อ.พระนครศรีอยุธยา จ.พระนครศรีอยุธยา 13000
โทร 035-276555 โทรสาร 035-322076

อธิการบดี อนุมัติ

รองศาสตราจารย์ ดร.ชูสิทธิ์ ประดับเพชร์

ออกแบบโดย :
งานวิศวกรรมและภูมิสถาปัตย์
กองกลาง สำนักงานอธิการบดี

มหาวิทยาลัยราชภัฏพระนครศรีอยุธยา
เลขที่ 96 หมู่2 ถนน ปรีดีพนมยงค์ ต.ประตูชัย
อ.พระนครศรีอยุธยา จ.พระนครศรีอยุธยา 13000
โทร 035-276555 โทรสาร 035-322076

ที่ปรึกษาโครงการ:
นายจิรศักดิ์ ชุมวรานนท์

สถาปนิก :
นายทรงกิต การีซอ ภ-สถ.15887

ภูมิสถาปนิก :

มัณฑนากร :

วิศวกรโครงสร้างและโยธา :
นายสมพล คนึงบุตร ภย.
นายณัฐพงษ์ แก้วนักค้า ภย.

วิศวกรสุขาภิบาลและป้องกันอัคคีภัย :

วิศวกรไฟฟ้า :
น.ส.ผ วิภัทดิรัตนมณี ภฟก.

วิศวกรเครื่องกลและระบบปรับอากาศ:

ช่างเขียนแบบ:
นายธีระวัฒ สมัครเกษตรกร

ประเภทงาน: แบบสถาปัตยกรรม

แบบแสดง:
แปลนปรับปรุงทางเท้า

มาตราส่วน :

เจ้าของโครงการ	ตรวจ
สถาปนิก	ตรวจ
วิศวกร	ตรวจ

ครั้งที่	รายการแก้ไข	อนุมัติวันที่
0	First Issue	03/010/65

หมายเหตุ มิติต่างๆระบุเป็นเมตรทั้งแต่เป็นอื่น

รหัสแบบ FRC/ARU32/00/A/000/ แผ่นที่
หมายเลข A-102

ALL DRAWING ARE THE PROPERTY OF FUTURE ENGINEERING CONSULTANTS CO.,LTD AND CAN NOT BE USED OR REPRODUCTED WITHOUT SPECIFIC PERMISSION

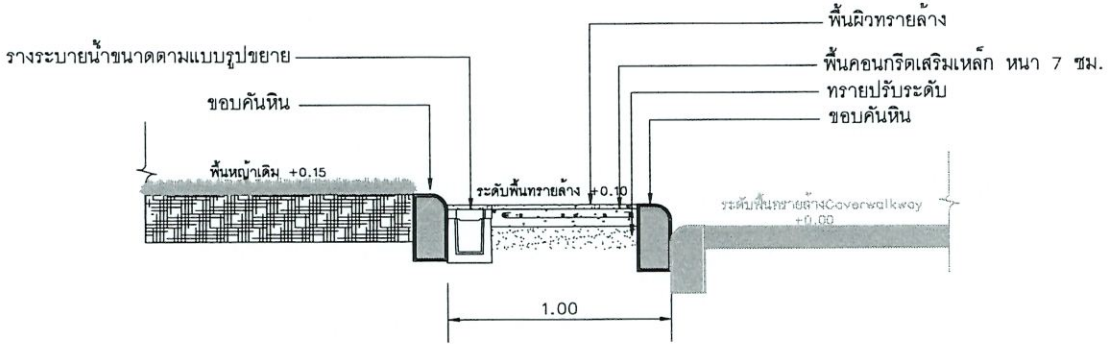

รูปตัดพื้นทางเท้า A

SCALE 0/00

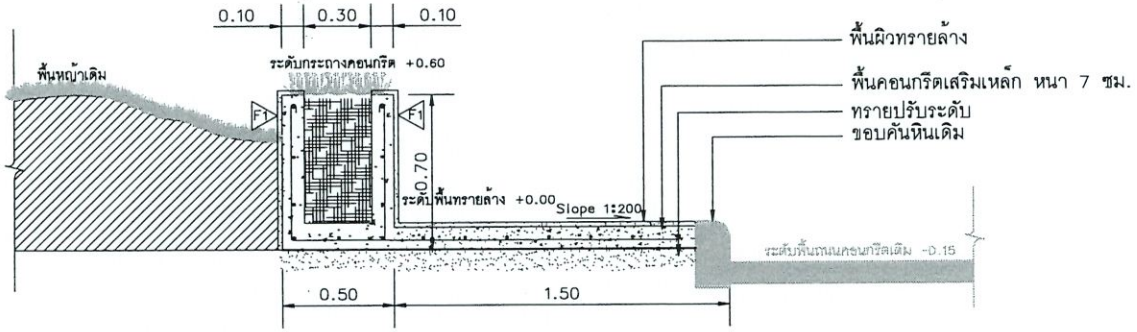

รูปตัดพื้นทางเท้า B

SCALE 0/00

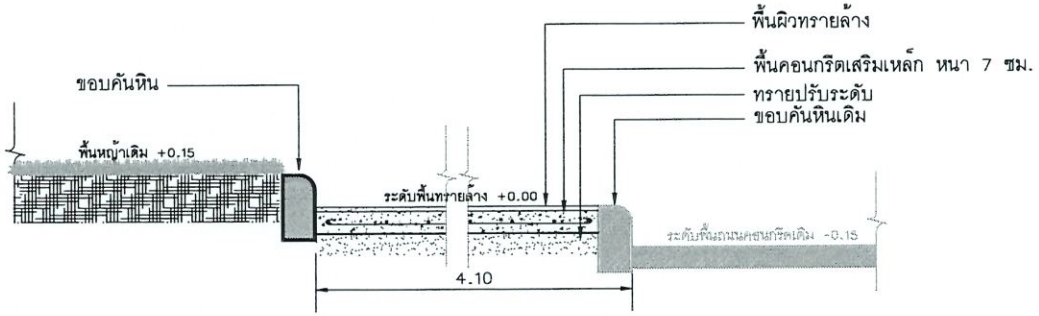

รูปตัดพื้นทางเท้า C

SCALE 0/00

โครงการ :

จ้างเหมาปรับปรุงทางเท้า
รอบอาคารครุสรรพสิทธิ์

เจ้าของโครงการ :
มหาวิทยาลัยราชภัฏพระนครศรีอยุธยา
เลขที่ 96 หมู่2 ถนน ปรีดีพนมยงค์ ต.ประตูชัย
อ.พระนครศรีอยุธยา จ.พระนครศรีอยุธยา 13000
โทร 035-276555 โทรสาร 035-322076

อธิการบดี อนุมัติ

รองศาสตราจารย์ ดร.ชูสิทธิ์ ประดับเพ็ชร์

ออกแบบโดย :
งานวิศวกรรมและภูมิสถาปัตย์
กองกลาง สำนักงานอธิการบดี

มหาวิทยาลัยราชภัฏพระนครศรีอยุธยา
เลขที่ 96 หมู่2 ถนน ปรีดีพนมยงค์ ต.ประตูชัย
อ.พระนครศรีอยุธยา จ.พระนครศรีอยุธยา 13000
โทร 035-276555 โทรสาร 035-322076

ที่ปรึกษาโครงการ:
นายจิรศักดิ์ ชุมวรานนท์

สถาปนิก :
นายทรงกิต การีขอ ภ-สถ.15887

ภูมิสถาปนิก :

มัณฑนากร :

วิศวกรโครงสร้างและโยธา :
นายสมพล คนึงบุตร ภย.
นายณัฐพงษ์ แก้วนักค้า ภย.

วิศวกรสุขาภิบาลและป้องกันอัคคีภัย :

วิศวกรไฟฟ้า :
น.ส.ผ วิภัทดิรัตนมณี ภฟก.

วิศวกรเครื่องกลและระบบปรับอากาศ:

ช่างเขียนแบบ:
นายธีระวัฒ สมัครเกษตรกร

ประเภทงาน: แบบสถาปัตยกรรม

แบบแสดง:
แบบขยายรูปตัด A B และ C

มาตราส่วน :
เจ้าของโครงการ ตรวจ
สถาปนิก ตรวจ
วิศวกร ตรวจ

ครั้งที่	รายการแก้ไข	อนุมัติวันที่
0	First Issue	03/010/65

หมายเหตุ มิติต่างๆระบุเป็นเมตรทั้งแต่เป็นอื่น

รหัสแบบ FRC/ARU32/00/A/000/... แผ่นที่ A-103

ALL DRAWING ARE THE PROPERTY OF FUTURE ENGINEERING CONSULTANTS CO.,LTD AND CAN NOT BE USED OR REPRODUCTED WITHOUT SPECIFIC PERMISSION

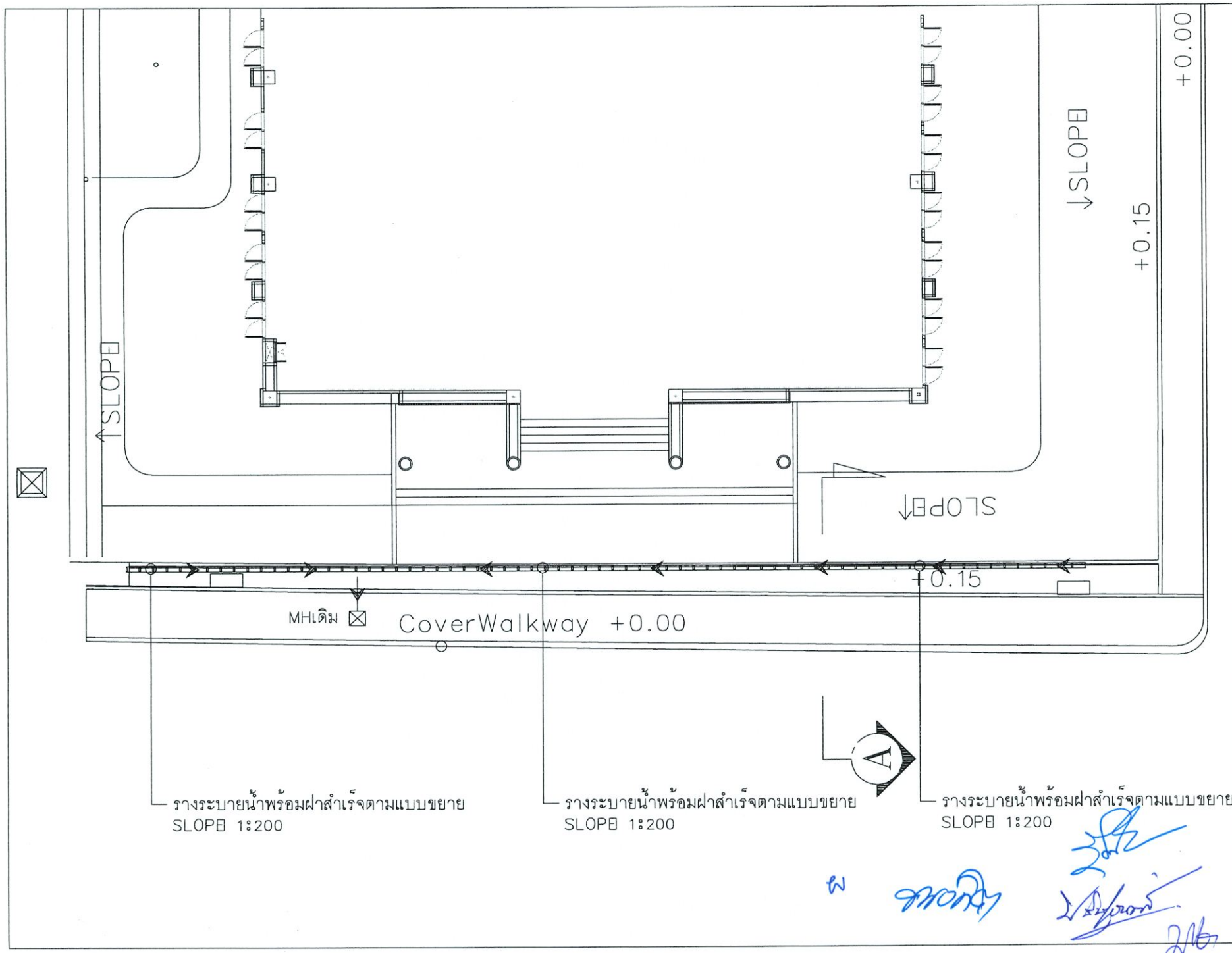

โครงการ :

จ้างเหมาปรับปรุงทางเท้า
รอบอาคารศุสรรพสิทธิ์

เจ้าของโครงการ :
มหาวิทยาลัยราชภัฏพระนครศรีอยุธยา
เลขที่ 96 หมู่2 ถนน ปรีดีพนมยงค์ ต.ประตูชัย
อ.พระนครศรีอยุธยา จ.พระนครศรีอยุธยา 13000
โทร 035-276555 โทรสาร 035-322076

อธิการบดี อนุมัติ

รองศาสตราจารย์ ดร.ชูสิทธิ์ ประดับแพร่ร์

ออกแบบโดย :
งานวิศวกรรมและภูมิสถาปัตย์
กองกลาง สำนักงานอธิการบดี

มหาวิทยาลัยราชภัฏพระนครศรีอยุธยา
เลขที่ 96 หมู่2 ถนน ปรีดีพนมยงค์ ต.ประตูชัย
อ.พระนครศรีอยุธยา จ.พระนครศรีอยุธยา 13000
โทร 035-276555 โทรสาร 035-322076

ที่ปรึกษาโครงการ:
นายจิรศักดิ์ ชุมวรานนท์

สถาปนิก :
นายทรงกิต การีขอ ภ-สถ.15887

ภูมิสถาปนิก :

มัณฑนากร :

วิศวกรโครงสร้างและโยธา :
นายสมพล คนึงบุตร ภย.
นายณัฐพงษ์ แก้วนักค้า ภย.

วิศวกรสุขาภิบาลและป้องกันอัคคีภัย :

วิศวกรไฟฟ้า :
น.ส.ผ วิภักดิ์รัตนมณี ภฟก.

วิศวกรเครื่องกลและระบบปรับอากาศ:

ช่างเขียนแบบ:
นายอิระวัฒ สมัครเกษตรกร

ประเภทงาน: แบบสถาปัตยกรรม

แบบแสดง:

แปลนระบบระบายน้ำ

มาตราส่วน :

เจ้าของโครงการ	ตรวจ
สถาปนิก	ตรวจ
วิศวกร	ตรวจ

ครั้งที่	รายการแก้ไข	อนุมัติวันที่
0	First Issue	03/010/65

หมายเหตุ มิติต่างๆระบุเป็นเมตรเว้นแต่เป็นอื่น

รหัสแบบ
FRC/ARU32/00/A/000/
แผ่นที่

หมายเลข
P-101

ALL DRAWING ARE THE PROPERTY OF FUTURE ENGINEERING CONSULTANTS CO.,LTD AND CAN NOT BE USED OR REPRODUCTED WITHOUT SPECIFIC PERMISSION

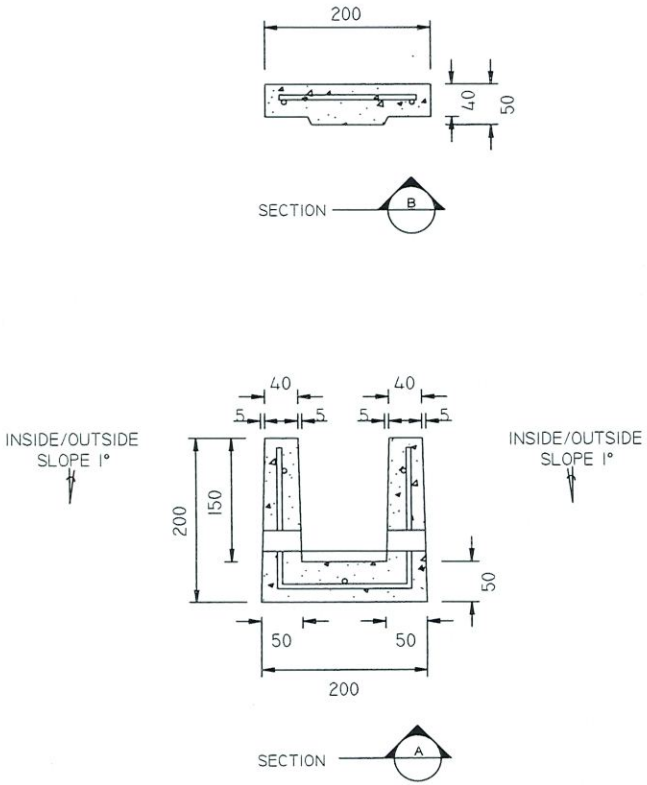

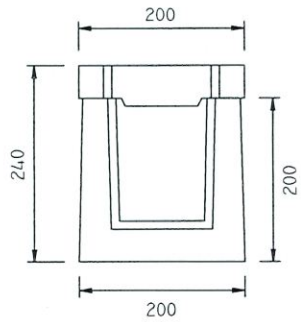

TROUGH END VIEW

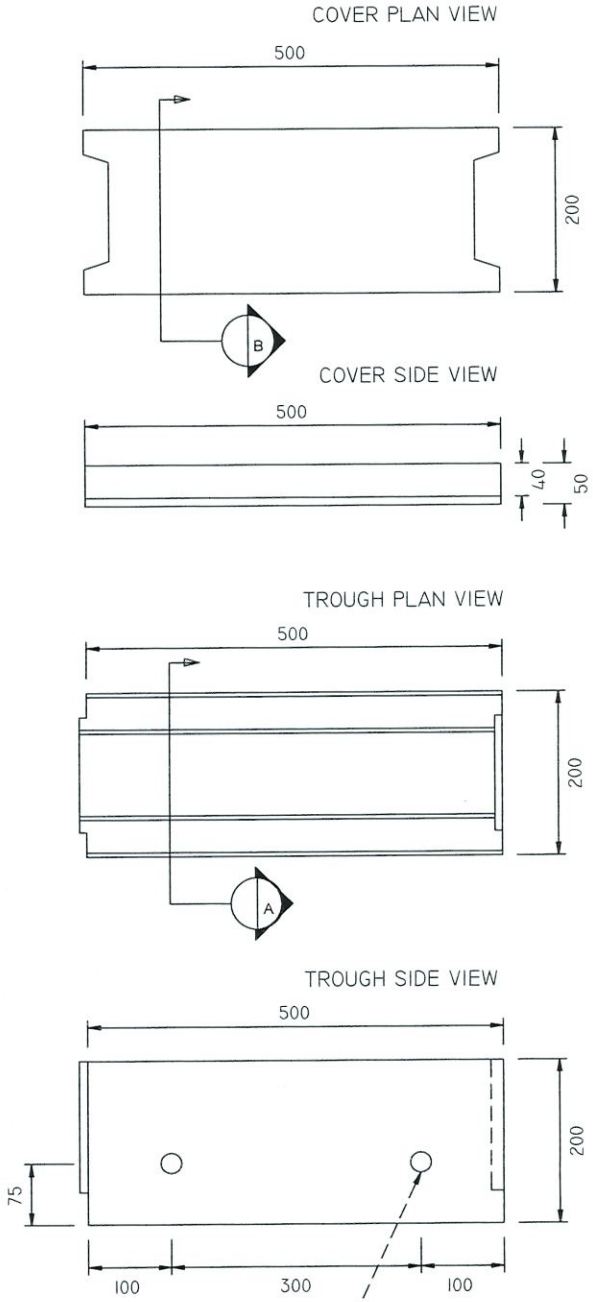

โครงการ :

จ้างเหมาปรับปรุงทางเท้า
รอบอาคารศรุตรรพสิทธิ์

เจ้าของโครงการ :
มหาวิทยาลัยราชภัฏพระนครศรีอยุธยา
เลขที่ 96 หมู่2 ถนน ปรีดีพนมยงค์ ต.ประตูชัย
อ.พระนครศรีอยุธยา จ.พระนครศรีอยุธยา 13000
โทร 035-276555 โทรสาร 035-322076

อธิการบดี อนุมัติ

รองศาสตราจารย์ ดร.ชูสิทธิ์ ประดับแพร่ร์

ออกแบบโดย :
งานวิศวกรรมและภูมิสถาปัตย์
กองกลาง สำนักงานอธิการบดี

มหาวิทยาลัยราชภัฏพระนครศรีอยุธยา
เลขที่ 96 หมู่2 ถนน ปรีดีพนมยงค์ ต.ประตูชัย
อ.พระนครศรีอยุธยา จ.พระนครศรีอยุธยา 13000
โทร 035-276555 โทรสาร 035-322076

ที่ปรึกษาโครงการ:
นายจิรศักดิ์ ชุมวรานนท์

สถาปนิก :
นายทรงกิต การีขอ ภ-สถ.15887

ภูมิสถาปนิก :

มัณฑนากร :

วิศวกรโครงสร้างและโยธา :
นายสมพล คนึงบูตร ภย.
นายณัฐพงษ์ แก้วนักค้า ภย.

วิศวกรสุขาภิบาลและป้องกันอัคคีภัย :

วิศวกรไฟฟ้า :
น.ส.ผ วิภักดิ์รัตนมณี ภฟก.

วิศวกรเครื่องกลและระบบปรับอากาศ:

ช่างเขียนแบบ:
นายธีระวัฒ สมัครเกษตรกร

ประเภทงาน: แบบสถาปัตยกรรม

แบบแสดง:
แบบขยายรางระบายน้ำ

มาตราส่วน :

เจ้าของโครงการ	ตรวจ
สถาปนิก	ตรวจ
วิศวกร	ตรวจ

ครั้งที่	รายการแก้ไข	อนุมัติวันที่
0	First Issue	03/010/65

หมายเหตุ มิติต่างๆระบุเป็นเมตรเว้นแต่เป็นอื่น

รหัสแบบ
FRC/ARU32/00/A/000/...
แผ่นที่

หมายเลข
P-102

ALL DRAWING ARE THE PROPERTY OF FUTURE ENGINEERING CONSULTANTS CO.,LTD AND CAN NOT BE USED OR REPRODUCED WITHOUT SPECIFIC PERMISSION